SMC Informazione

SMC Corporation
1-16-4 Shimbashi, Minato-ku,
Tokyo 105-8659, Japan
URL: http://www.smcworld.com
©2005 SMC Corporation
Tutti i diritti riservati.

'04-EU516-IT Pubblicato: giugno, 2005
D-KS P-120(KS)

Slit Valve

Serie XGT

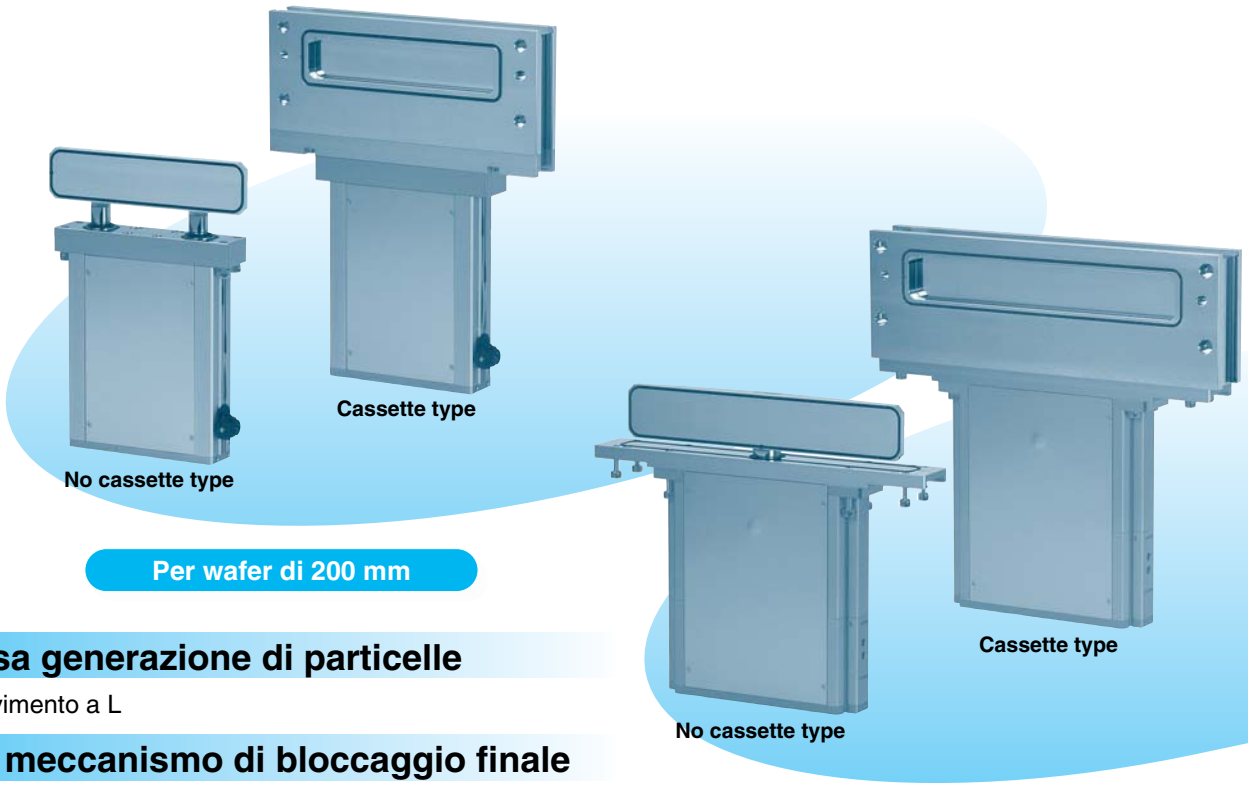

Per wafer di 200 mm

Per wafer di 300 mm

Bassa generazione di particelle

Movimento a L

Con meccanismo di bloccaggio finale

Possibilità di mantenere la saracinesca aperta/chiusa durante la fermata di emergenza.

Vita utile: due milioni di cicli.

∗ Conforme ai test di durata di SMC.

Questo prodotto è idoneo per valvole di separazione situate tra la camera di bloccaggio del carico e la camera di trasferimento o tra la camera di trasferimento e la camera di processo in impianti per semiconduttori o altro tipo di impianti.

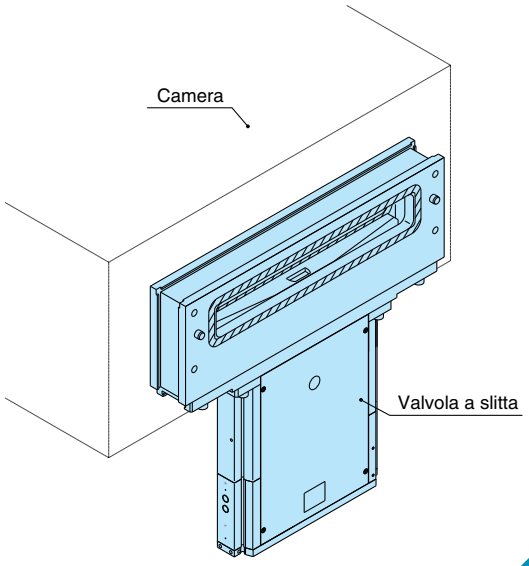

Struttura movimento a L

La costruzione della saracinesca si realizza mediante un'operazione a due stadi che consiste in un movimento diretto verso l'alto e verso il basso e un'operazione di presa per fissare la saracinesca.

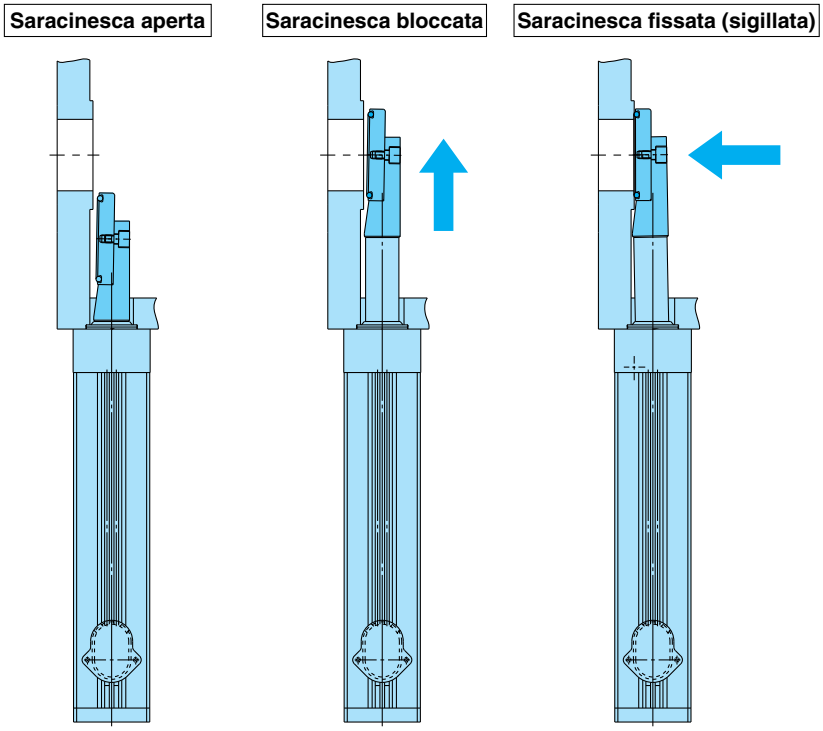

Struttura di protezione a soffietto

L'introduzione di un raschiastelo diminuisce l'infiltrazione di corpi estranei causata da danni al wafer o ad altre sorgenti.

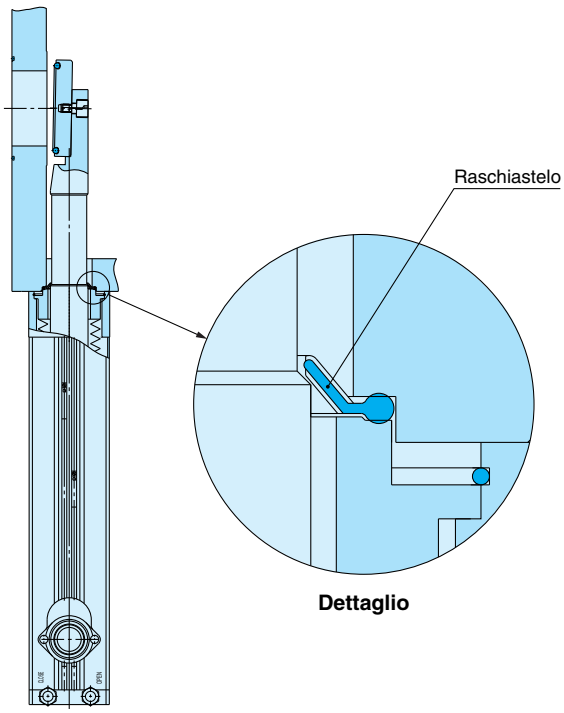

Slit Valve
Serie XGT

Codici di ordinazione

XGT 22 2 — 46236 — 1 C

Slit Valve per vuoto elevato

Dimensioni valvola

Simbolo	Numero di assi	Misura wafer applicabile
22	Soffietti a due assi	200 mm
31	Soffietti a un asse	300 mm

Sensore e connettore (consultare la tabella sottostante)

Materiale o ring saracinesca

Simbolo	Materiale
1	FKM
2	FFKM

Misure finestra di apertura

Simbolo	Altezza x larghezza (mm)	Misura wafer applicabile
32222 Nota)	32 x 222	200 mm
46236	46 x 236	
50336	50 x 336	300 mm

Nota) Il modello Half MESK a cassetta e il modello Full MESK a cassetta non sono impostati.

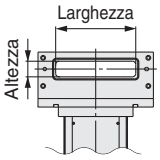

Tipo di valvola

Simbolo		1	2	3	4
Tipo di valvola		No cassette type	Cassette type	Cassette type Half MESK	Cassette type Full MESK
		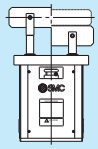	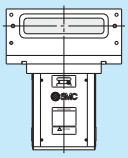	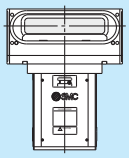	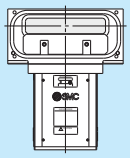
Misura wafer applicabile	200 mm	●	●	●	●
	300 mm	●	●	●	—

No cassette type

Per wafer di 200 mm

Per wafer di 300 mm

Cassette type

Per wafer di 200 mm

Per wafer di 300 mm

Sensore e connettore

Simbolo	Sensore	Connettore	
-	Assente	—	
A	D-A93 (Con 2 pz. per apertura e chiusura)	Cavi: 0.5 m (senza connettore)	
C		Con connettore multiplo Nota 1) (T3106 000: fabbricato da AMP)	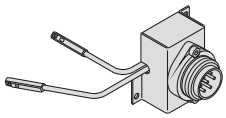
F		Con connettore D-sub Nota 2) (CDE-9PF05: fabbricato da HIROSE ELECTRIC CO., LTD.)	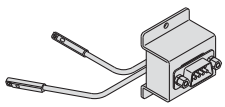

Nota 1) Si raccomanda l'uso di T3105000 fabbricato da AMP per il connettore (tipo femmina).
Nota 2) Si raccomanda l'uso di CDE-9SF05 fabbricato da HIROSE ELECTRIC CO., LTD. per il connettore (tipo femmina).

Caratteristiche

Modello		XGT22□-32222	XGT22□-46236	XGT31□-50336
Misura wafer mm		200		300
Misura finestra di apertura (altezza x larghezza) mm		32 x 222	46 x 236	50 x 336
Numeri di assi		2		1
Pressione ambiente d'esercizio Nota 1) Pa (abs)		Pressione atmosferica a 10^{-6}		
Differenziale pressione di esercizio kPa		max. 4		
Campo pressione d'esercizio MPa (G)		0.45 0.6		
Perdita interna Nota 2) Pa·m³/s	O ring: FKM	6.5×10^{-10}		
	O ring: FFKM	6.5×10^{-9}		
Perdita interna Nota 2) Pa·m³/s in contropressione [Contropressione: max. 0.1 MPa (abs)]	O ring: FKM	6.5×10^{-8}		
	O ring: FFKM	6.5×10^{-7}		
Perdita esterna Nota 2) Pa·m³/s		6.5×10^{-11}		
Temperatura di esercizio Nota 3) °C	Saracinesca	5 150		
	Attuatore	5 60		
Fluido		Gas inerti		
Tempo d'esercizio Nota 4) s		0.6 1		
Materiale principale del componente per il vuoto	Materiale di tenuta	FKM, FFKM (su richiesta)		
	Soffietto	AM350		
	Saracinesca	A6063		
	Corpo	A5052		
	Coperchio	A5052		
	Altro	Acciaio inox 304		
Direzione di scarico		Universale		
Direzione di montaggio		Verticale		
Misura attacco		M5		Rc 1/8
Meccanismo di bloccaggio finale		Con meccanismo di bloccaggio in posizione di apertura/chiusura Nota 5)		
Volume del cilindro ℓ		0.12		0.2
Peso kg	Tipo senza cassetta	8		14
	Tipo a cassetta: standard	12		20
	Tipo a cassetta: Half MESK	—	12	20
	Tipo a cassetta: Full MESK	—	11	—

Nota 1) Pressione assoluta Nota 2) Valore a temperatura normale: permeazione di gas non compresa.
Nota 3) Se la temperatura della saracinesca supera i 60°C, la temperatura di esercizio dell'attuatore potrebbe oltrepassare i limiti del campo. In questo caso, raffreddare l'attuatore.
Nota 4) Mostra il tempo che impiega la valvola di commutazione per attivarsi e provocare l'apertura e la chiusura della saracinesca.
Nota 5) La funzione di mantenimento della tenuta non è garantita quando la saracinesca è in posizione di blocco.

Caratteristiche dei sensori

Tipo di sensore	D-A93	
Carico applicabile	Relè, PLC	
Tensione di carico	24 V cc	100 V ca
Campo corrente di carico e max. corrente di carico	5 40 mA	5 20 mA
Circuito di protezione contatti	Assente	
Caduta interna di tensione	max. 2.4 V (a 20 mA)/max. 3 V (40 mA)	
Indicatore ottico	Il diodo luminoso rosso (LED) si accende quando è in posizione ON.	

Caratteristiche connettore D-sub

Descrizione		Polo (tipo maschio)	Lato contatore
Connettore D-sub	Divisione di contatto		Connettore (tipo femmina)
	Mis. alloggiamento	E	
	Poli	9	

Preparare il contatto a connettore (tipo femmina) perché il corpo della valvola a slitta è un contatto a polo (tipo maschio).

Grafico del cablaggio del connettore

C: connettore multiplo (6P)

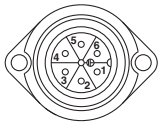

N. componente terminale	Colore cavo	Sensore
1	Blu	APERTO (–)
2	Marrone	APERTO (+)
3	—	—
4	—	—
5	Marrone	CHIUSO (+)
6	Blu	CHIUSO (–)

F: connettore D-sub (9P)

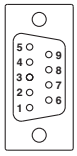

N. componente terminale	Colore cavo	Sensore
1	Marrone	APERTO (+)
2	Marrone	CHIUSO (+)
3	—	—
4	—	—
5	—	—
6	—	—
7	Blu	APERTO (–)
8	Blu	CHIUSO (–)
9	—	—

⚠ **Utilizzare il prodotto dopo aver letto attentamente il manuale.**

Costruzione

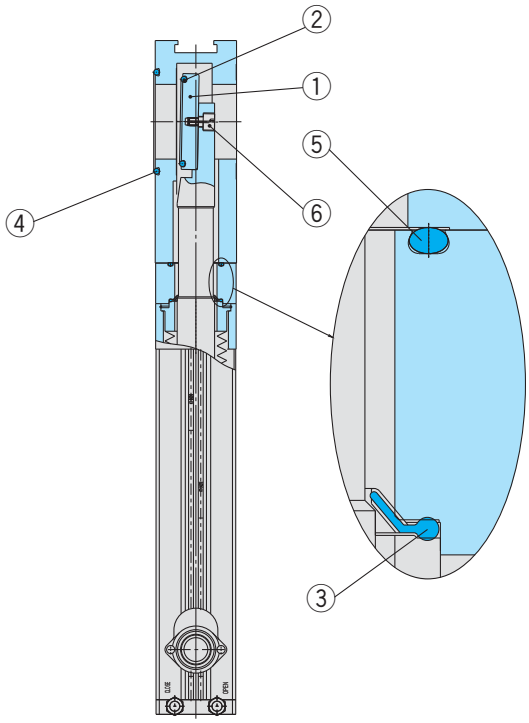

XGT22□
Per wafer di 200 mm

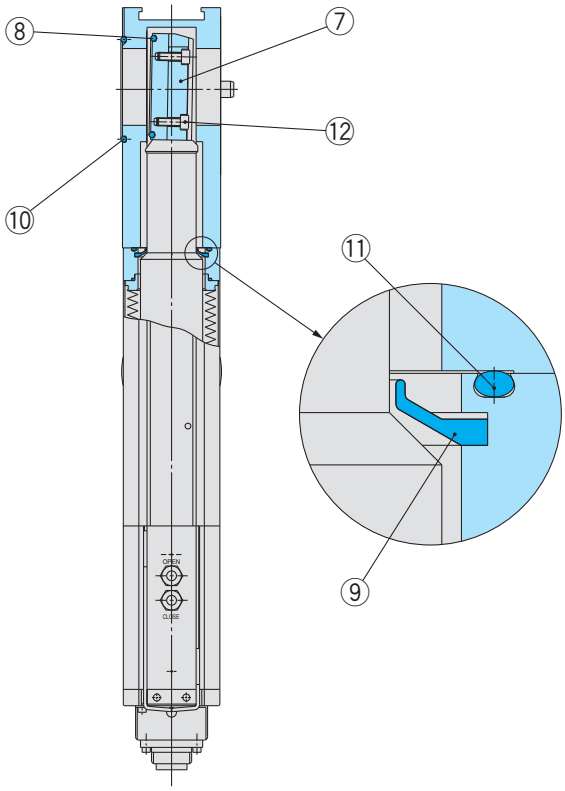

XGT31□
Per wafer di 300 mm

Componenti

XGT22□ (tipo di wafer di 200 mm)

N.	Descrizione	Materiale	Codice	Modello corrispondente
1	**Saracinesca**	A6063	XGT0101-2-1S	XGT22□-32222-□□
			XGT0402-2-1S	XGT22□-46236-□□
2	**O ring (saracinesca)**	FKM	XGT200-9-13S	XGT22□-32222-□□
		FFKM	XGT200-9-14S	
		FKM	XGT200-9-7S	XGT22□-46236-□□
		FFKM	XGT200-9-9S	
3	**Raschiastelo**	FKM	XGT0402-4-9S	XGT22□- ▭-□□
4	**O ring (lato di apertura corpo)**		XGT200-9-12S	XGT22□- ▭-□□
5	**O ring (assieme coperchio)**		XGT300-9-11S	
6	**Vite di fissaggio**	Acciaio inox 304	XGT200-2-5S	XGT22□- ▭-□□

XGT31□ (tipo di wafer di 300 mm)

N.	Descrizione	Materiale	Codice	Modello corrispondente
7	**Saracinesca**	A6063	XGT300-2-1S	XGT31□-50336-□□
8	**O ring (saracinesca)**	FKM	XGT300-9-9S	
		FFKM	XGT300-9-11S	
9	**Raschiastelo**	FKM	XGT300-4-9S	
10	**O ring (lato di apertura corpo)**		XGT300-9-10S	XGT31□-50336-□□
11	**O ring (assieme coperchio)**		XGT300-9-7S	XGT31□-50336-□□
12	**Vite di fissaggio**	Acciaio inox 316	XGT300-2-5S	

Dimensioni

Cassette type standard/XGT222

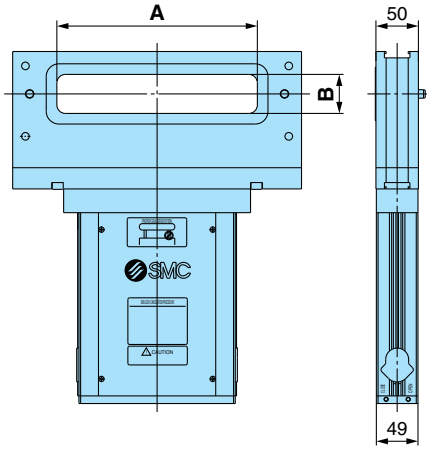

No cassette type/XGT221

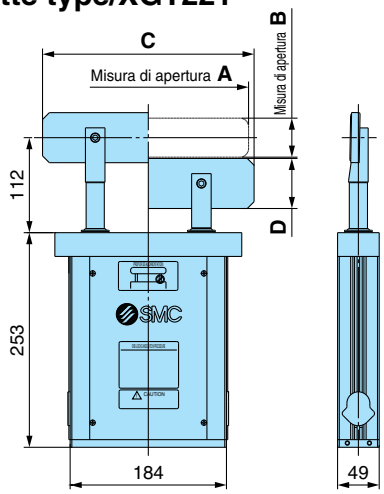

Cassette type Half MESK/XGT223

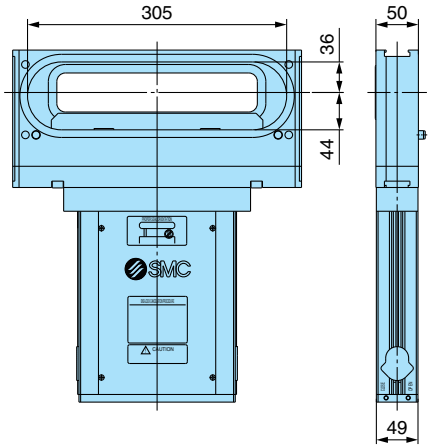

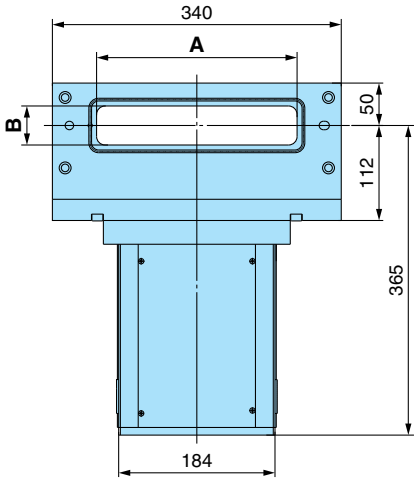

Lato sede valvola (comuni XGT222, 223 e 224)

Cassette type Full MESK/XGT224

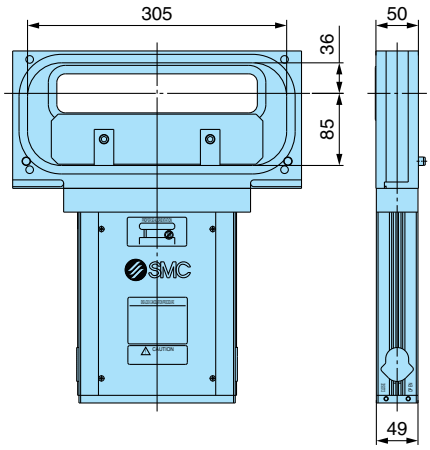

(mm)

Modello	Tipo di valvola	A	B	C	D
XGT221-32222	No cassette type	222	32	235	45
XGT221-46236		236	46	249	59
XGT222-32222	Cassette type standard	222	32	—	—
XGT222-46236		236	46	—	—
XGT223-46236	Cassette type Half MESK	236	46	—	—
XGT224-46236	Cassette type Full MESK	236	46	—	—

Dimensioni

Cassette type standard/XGT312

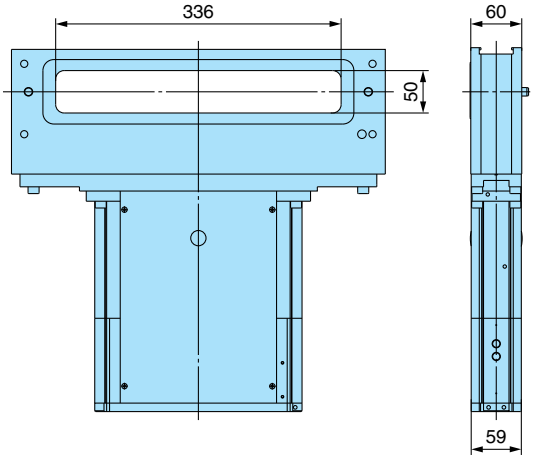

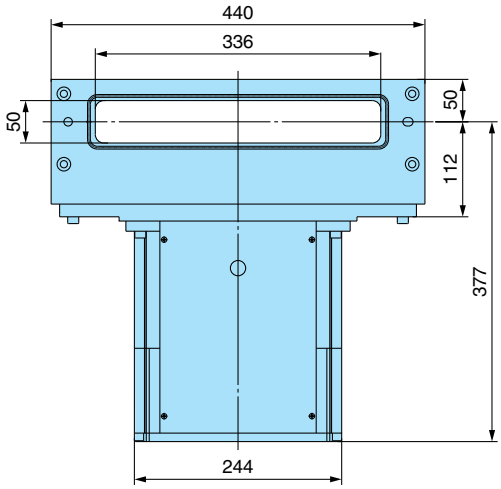

Lato sede valvola (comuni XGT312, 313 e 311)

Cassette type Half MESK/XGT313

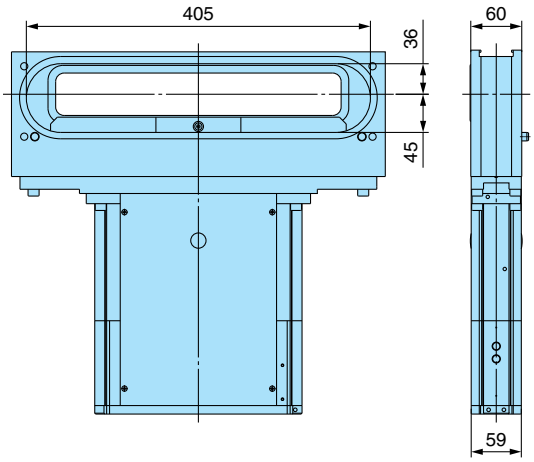

No cassette type/XGT311

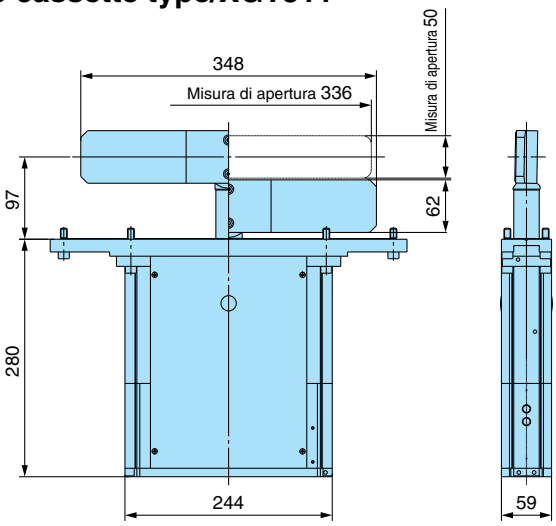

Serie XGT
Esecuzioni speciali

Contattare SMC per ulteriori dettagli.

Made to Order

Componenti anodizzati

I componenti che entrano in contatto con gas (acido ossalico, lega d'alluminio, acciaio inox, ecc.) sono stati modificati.

Soffietti sostituibili

Il cliente ha la possibilità di sostituire i soffietti.

Tipo per alte temperature (150°C)

O ring, guida, e simili, che fanno parte dell'attuatore sono stati modificati per essere più termoresistenti.

Funzione di mantenimento della tenuta (quando la pressione di esercizio si arresta)

La tenuta è mantenuta quando si arresta la pressione di esercizio.

SMC CORPORATION (Europe)

Austria	☎ +43 226262280	www.smc.at	office@smc.at
Belgium	☎ +32 (0)33551464	www.smcpneumatics.be	post@smcpneumatics.be
Bulgaria	☎ +359 2 9744492	www.smc.bg	office@smc.bg
Croatia	☎ +385 1 377 66 74	www.smc.hr	office@smc.hr
Czech Republic	☎ +42 0541424611	www.smc.cz	office@smc.cz
Denmark	☎ +45 70252900	www.smcdk.com	smc@smc-pneumatik.dk
Estonia	☎ +372 (0)6593540	www.smcpneumatics.ee	smc@smcpneumatics.ee
Finland	☎ +358 207 513513	www.smc.fi	smcfi@smc.fi
France	☎ +33 (0)164761000	www.smc-france.fr	contact@smc-france.fr
Germany	☎ +49 (0)61034020	www.smc-pneumatik.de	info@smc-pneumatik.de
Greece	☎ +30 (0)13426076	www.smceu.com	parianos@hol.gr
Hungary	☎ +36 13711343	www.smc.hu	office@smc.hu
Ireland	☎ +353 (0)14039000	www.smcpneumatics.ie	sales@smcpneumatics.ie
Italy	☎ +39 (0)292711	www.smcitalia.it	mailbox@smcitalia.it
Latvia	☎ +371 (0)7779474	www.smclv.lv	info@smclv.lv
Lithuania	☎ +370 5 264 81 26		
Netherlands	☎ +31 (0)205318888	www.smcpneumatics.nl	info@smcpneumatics.nl
Norway	☎ +47 67129020	www.smc-norge.no	post@smc-norge.no
Poland	☎ +48 225485085	www.smc.pl	office@smc.pl
Portugal	☎ +351 226108922	www.smces.es	postpt@smc.smces.es
Romania	☎ +40 213205111	www.smcromania.ro	smcromania@smcromania.ro
Russia	☎ +812 1185445	www.smc-pneumatik.ru	marketing@smc-pneumatik.ru
Slovakia	☎ +421 244456725	www.smc.sk	office@smc.sk
Slovenia	☎ +386 73885249	www.smc.si	office@smc.si
Spain	☎ +34 945184100	www.smces.es	post@smc.smces.es
Sweden	☎ +46 (0)86031200	www.smc.nu	post@smcpneumatics.se
Switzerland	☎ +41 (0)523963131	www.smc.ch	info@smc.ch
Turkey	☎ +90 (0)2122211512	www.entek.com.tr	smc-entek@entek.com.tr
UK	☎ +44 (0)8001382930	www.smcpneumatics.co.uk	sales@smcpneumatics.co.uk

European Marketing Centre ☎ **+34 945184100** **www.smceu.com**
SMC CORPORATION ☎ **+81 0335022740** **www.smcworld.com**

SMC CORPORATION Akihabara UDX 15F, 4-14-1, Sotokanda, Chiyoda-ku, Tokyo 101-0021, JAPAN Phone: 03-5207-8249 FAX: 03-5298-5362

1st printing **KV** printing **KV 30 UK** **Stampato in Spagna**

I prodotti possono essere soggetti a modifiche tecniche senza preavviso.